BINS 1000 LTS

Cod. 70090002

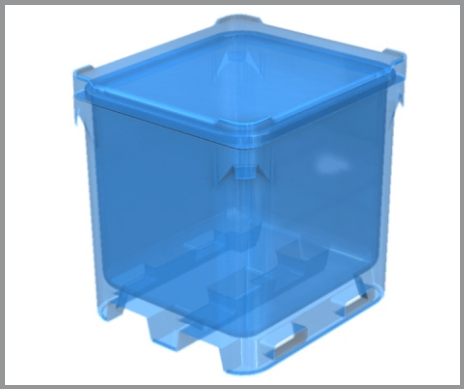

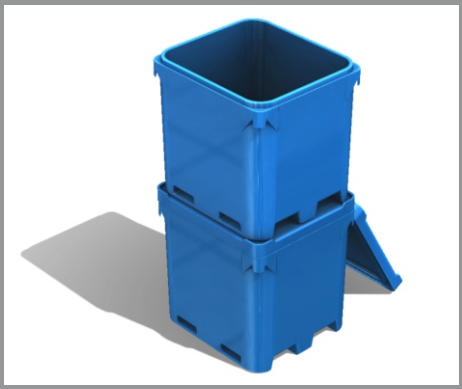

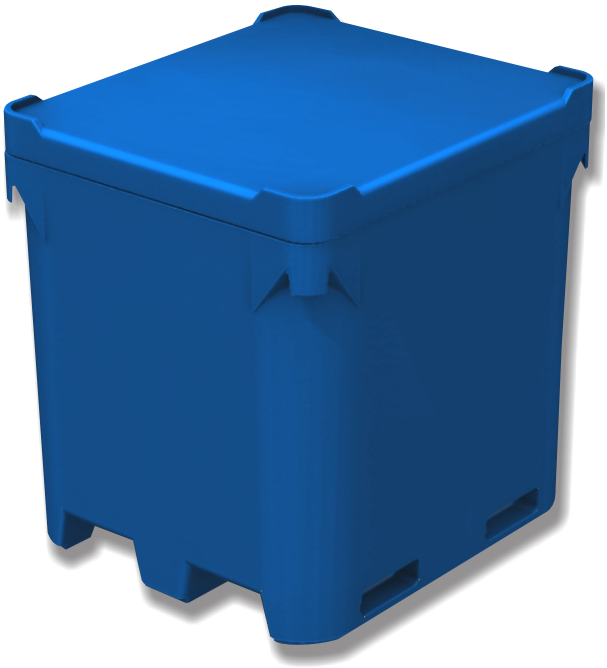

características generales:

-Bins isotérmico de dimensiones exteriores 1180x1070x1220mm
(largo x ancho x alto)
-Capacidad 1000 litros
-Tapa isotérmica
-Los bins pueden ser apilados solo con la tapa puesta entrada frontal y lateral para grúa horquilla y trans paleta respectivamente.
-Totalmente liso con esquinas redondeadas, fácil de limpiar.100 % impermeable

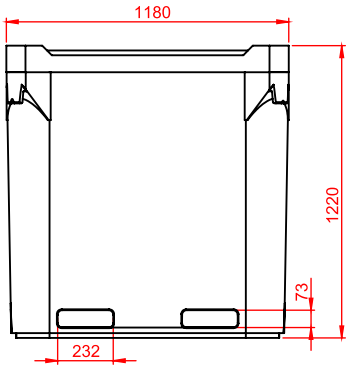

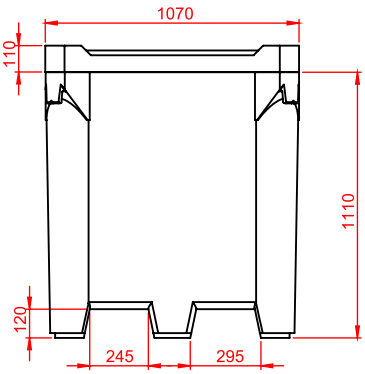

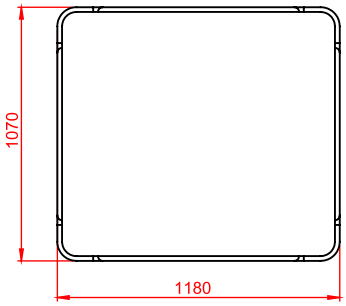

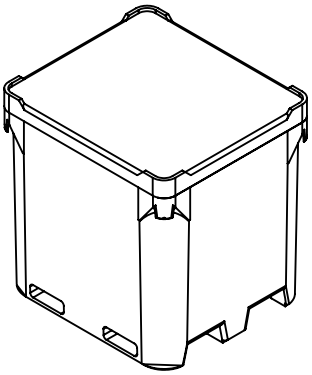

Material:

- Fabricado en polietileno virgen de media densidad
- Estabilizado con aditivo anti-UV
- Inyectado con espuma de polietileno durante el proceso de fabricación, formando un mono bloque termo-aislado, altamente resistente al impacto
- La espuma compuesta por celdas cerradas, no absorbe agua/sangre en caso de rupturas accidentales, evitando focos de infección.
- Reciclable
- Sin productos tóxicos como espuma de poliuretano.
- Así, tanto paredes como medula están hechas de polietileno, ***material aprobado por la FDA y la UE para el uso en la industria alimentaria***

MEMBER

NORSK AKKREDITERING PRO 013 INSP 006

NOOMAS SERTIFISERING

ISO 9001 REGISTERED
DNV
MGMT. SYS. RvA C 024
DNV Certification B.V., The Netherlands

AUSTRAL PLASTICS Chile S.A.
Longitudinal Sur KM.1029 Alto Bonito / Parcela 22
Puerto Montt / Chile
Fono:(56-65) 2560 700 / 560 701
www.australplastics.com

4 LDPE